MOOVITIQUE

# FICHE TECHNIQUE
## CONVOYEURS À BANDES C20

ELCOM / FABER / H'FACTORY

elcom by hellomoov'

# CONVOYEUR 20

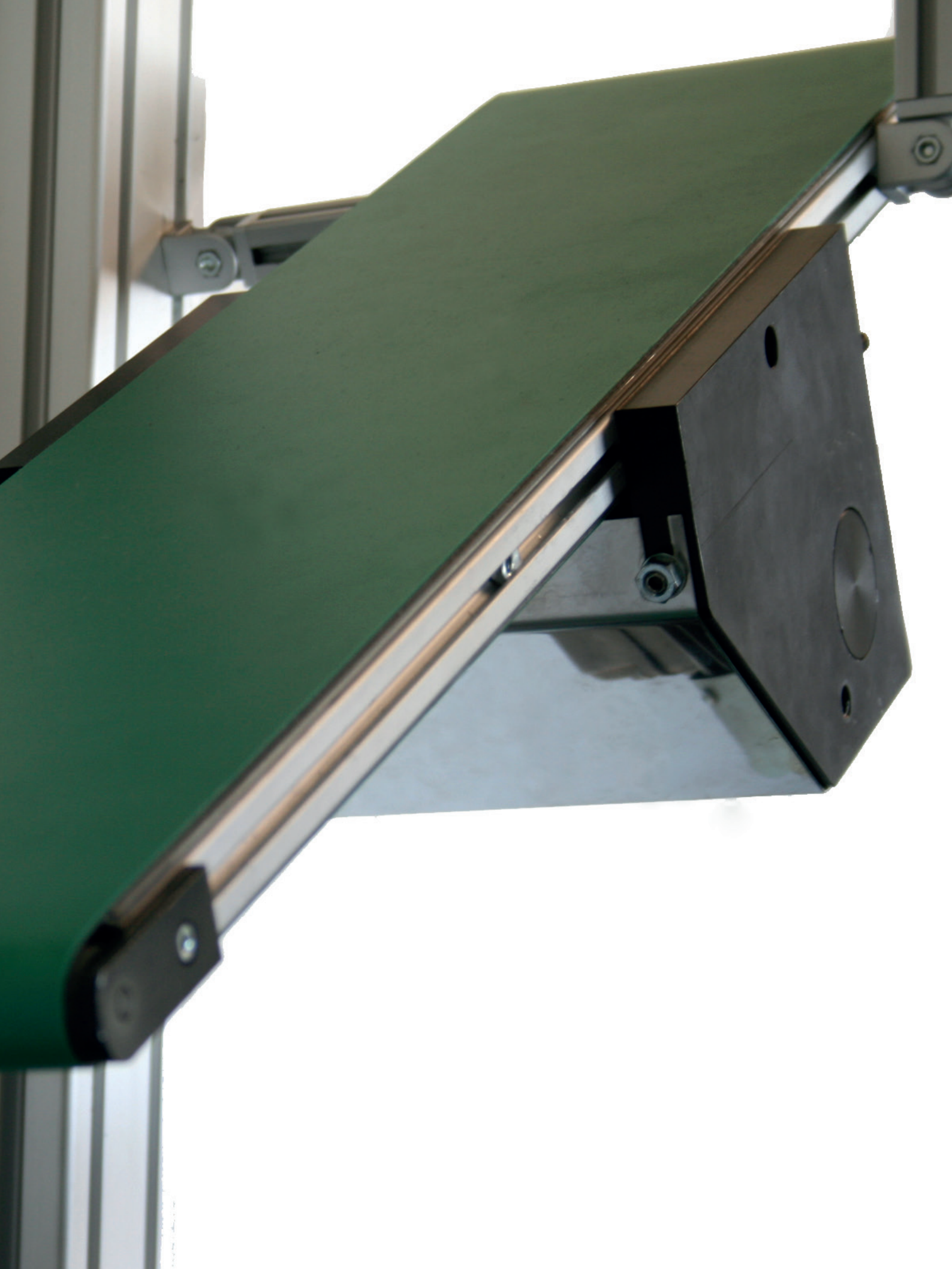

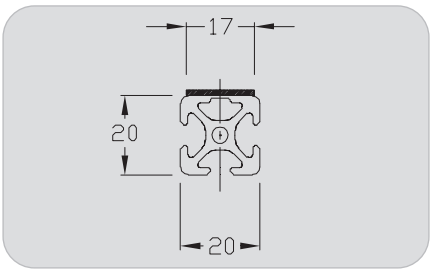


# Convoyeur 20

## Bande lisse
## Entraînement central
## Largeur 20 mm

### Caractéristiques techniques

Convoyeur de faible encombrement sur profilé 5 base 20 mm pour de très petites pièces légères.

- Position de l'entraînement réglable le long du profilé
- Poulies montées sur roulements à billes
- Sole inox en option
- Montage aisé sur profilés ligne 5

### Dimensions (mm)

- Largeur A : 20
- Longueur L : 200 à 3 000
- Largeur bande :17
- Longueur bande :
  Lc = (2xL+163) x 0,992
- Longueur profilé : LP = L - 31

### Motorisations

- 230 V mono et 230/400 V triphasé
- Vitesse (m/min) +/- 10 % :
  1 - 2 - 3 - 6 - 9 - 12 - 19
- 24 Vcc vitesse (m/min) +/- 10 % :
  3 - 4 - 8 - 13 - 19

Caractéristiques des moteurs : Page 100

### Bandes

Bande polyuréthane ép. maxi : 1,3 mm
Raideur de la bande à 1% de tension :
5 N/mm maxi.

Caractéristiques des bandes : Page 98

Charge admissible : 2 daN
(Hors accumulation)

Caractéristique des charges : Page 9

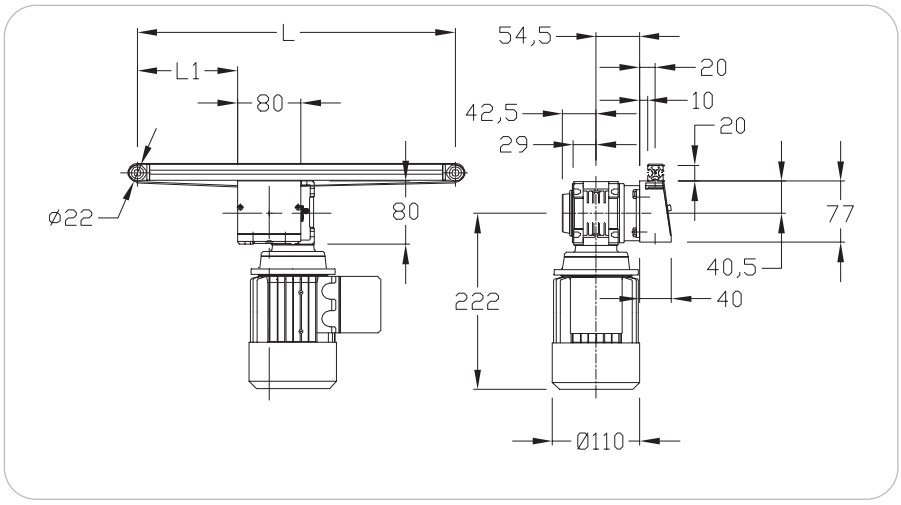


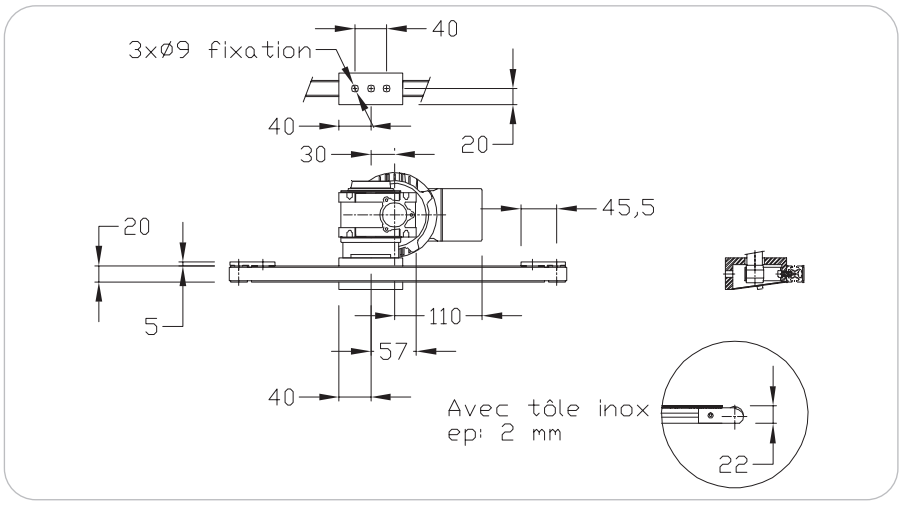


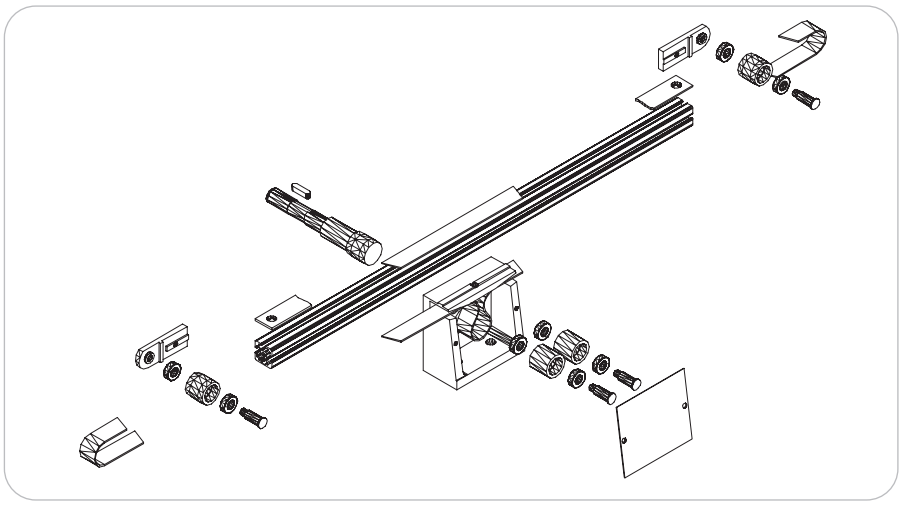



hellomoov
un mouvement d'avance

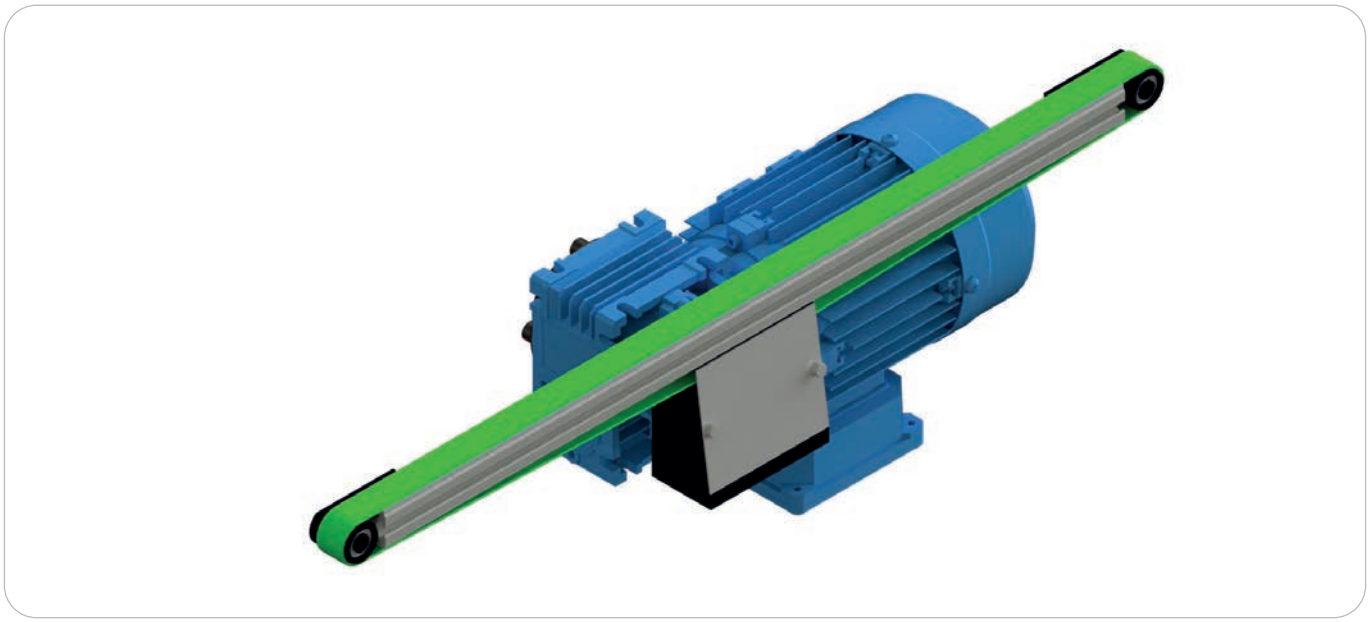

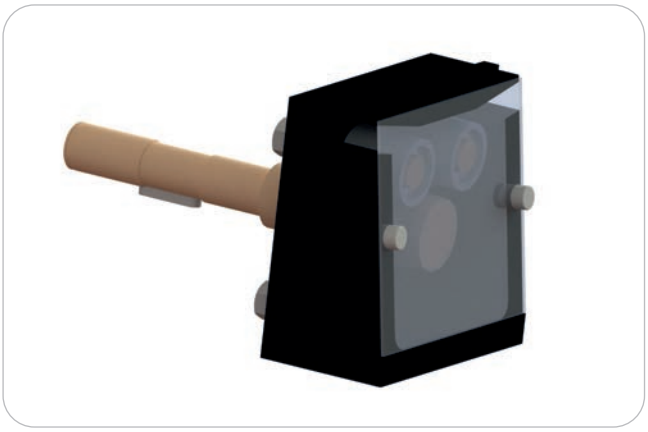

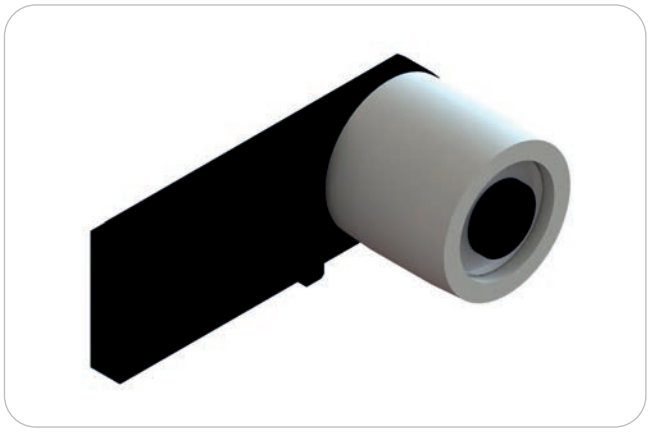

Positions moteurs (voir page 100)

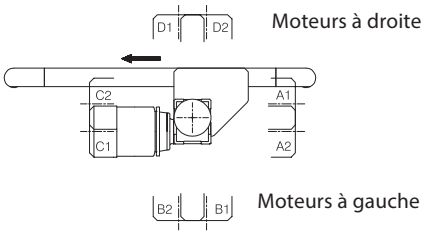


| Désignation / Dimensions | Unité de commande | Référence |
|---|---|---|
| Convoyeur 20 Bande lisse Entraînement central 20 mm | 1 pce | C 020 10 000 |
| Convoyeur 20 Bande lisse Entraînement central 20 mm 24 V | 1 pce | C 020 11 000 |

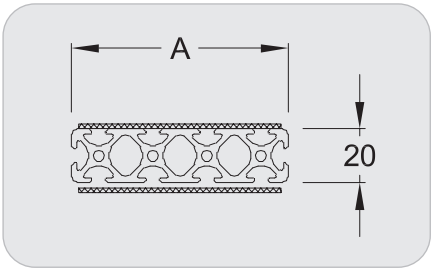


# Convoyeur 20

## Bande lisse
## Entraînement central
## Largeurs 40, 80, 160 mm

### Caractéristiques techniques

Convoyeur de faible encombrement sur profilé 5 base 20 mm pour de très petites pièces légères.

- Position de l'entraînement réglable le long du profilé
- Poulies montées sur roulement à billes
- Soles inox en option

### Dimensions (mm)

- Largeur A : 40 - 80 - 160
- Longueur L : 300 à 3 000
- Largeur bande : A - 5
- Longueur bande : Lc = (2xL+285) x 0,995
- Longueur profilé : LP = L-31

### Motorisations

- 230 V mono et 230/400 V triphasé
  Vitesse (m/min) +/- 10 % :
  2 - 3 - 6 - 9 - 12
- 24 Vcc sur demande

Caractéristiques des moteurs : Page 100

### Bandes

Tension de pose : 0,5 % maxi
Bandes polyuréthanes ép. maxi : 1,3 mm
Raideur de la bande à 1% de tension :
5 N/mm maxi

Caractéristiques des bandes : Page 98

Charges admissibles :

| | |
|---|---|
| largeur 40 : | 16 daN |
| largeur 80 : | 32 daN |
| largeur 160 : | 48 daN |

(Hors accumulation)

Caractéristique des charges : Page 9

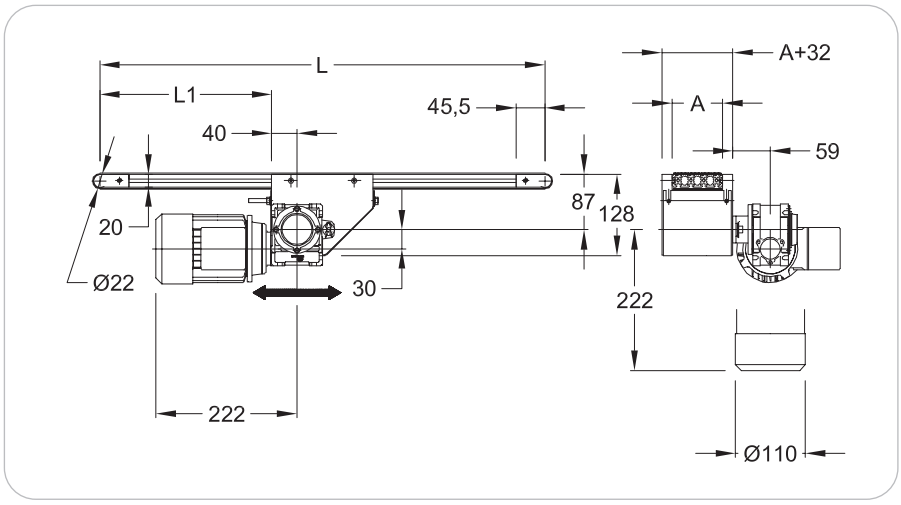


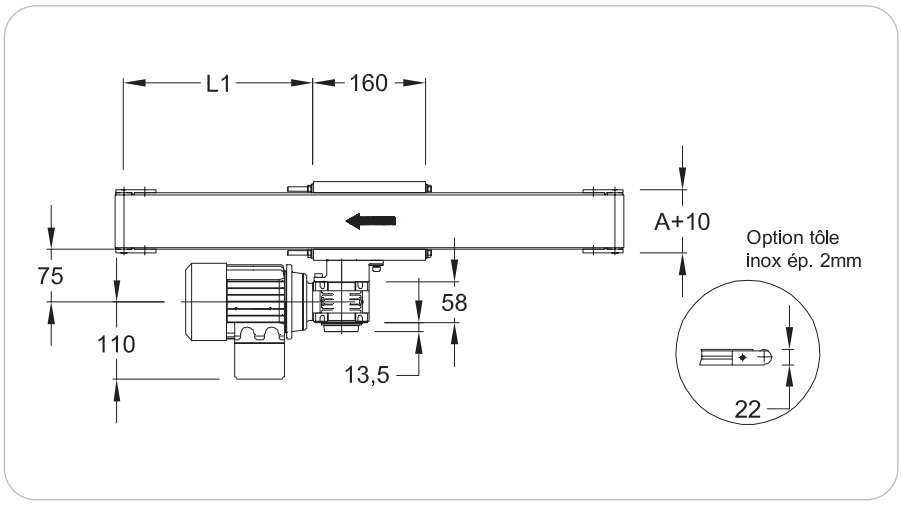


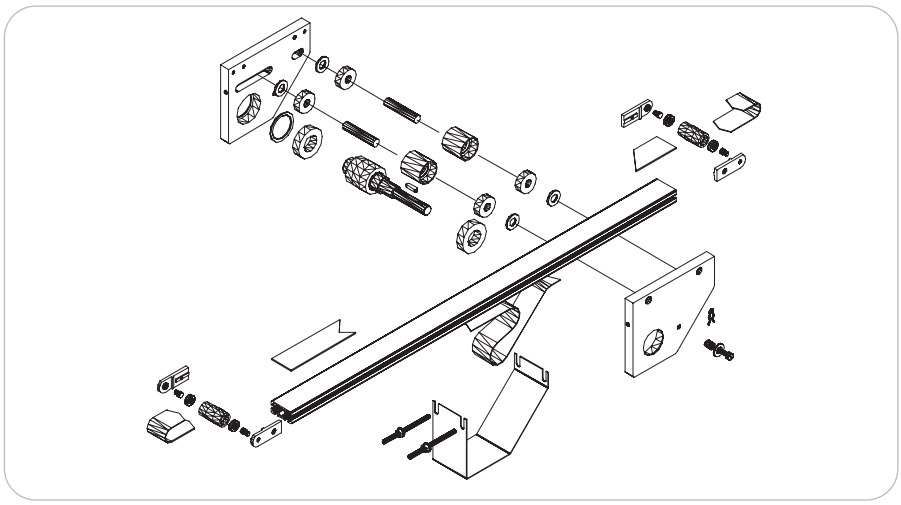



hellomoov
un mouvement d'avance

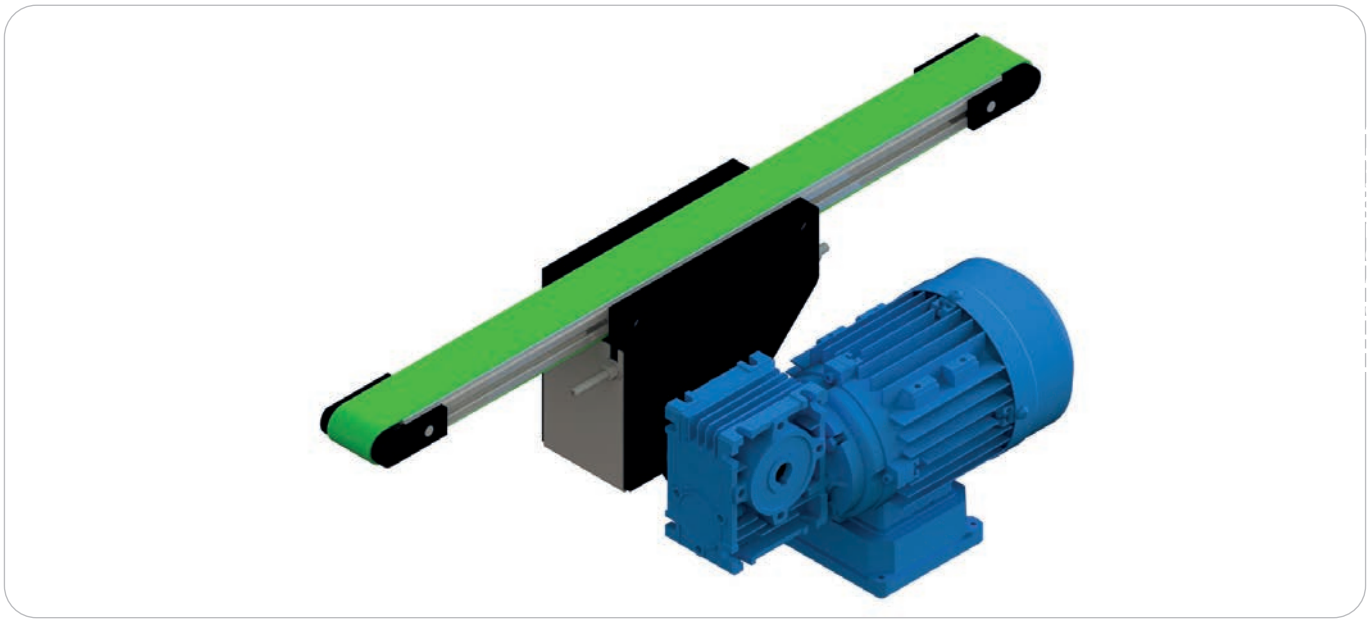

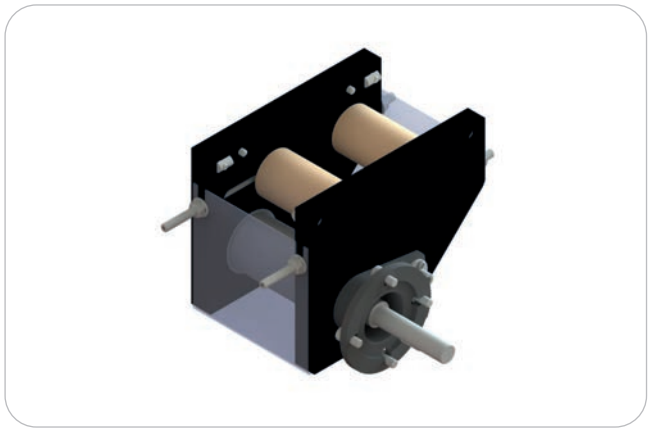

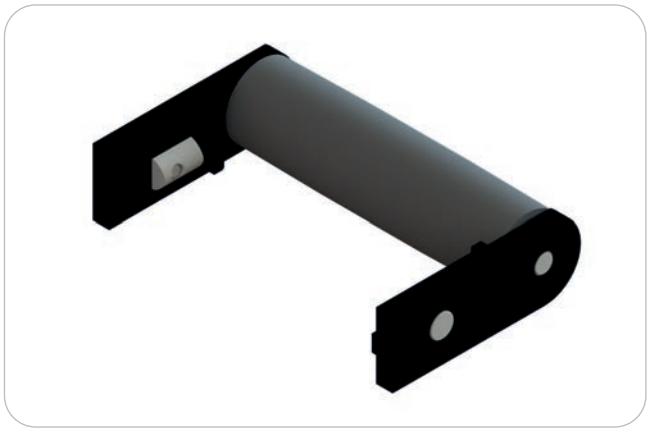

Positions moteurs (voir page 100)

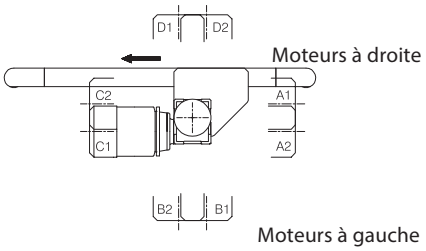


| Désignation / Dimensions | Unité de commande | Référence |
|---|---|---|
| Convoyeur 20 Bande lisse Entraînement central 40 mm | 1 pce | C 020 20 000 |
| Convoyeur 20 Bande lisse Entraînement central 80 mm | 1 pce | C 020 30 000 |
| Convoyeur 20 Bande lisse Entraînement central 160 mm | 1 pce | C 020 50 000 |